VALISE DE TRANSPORT
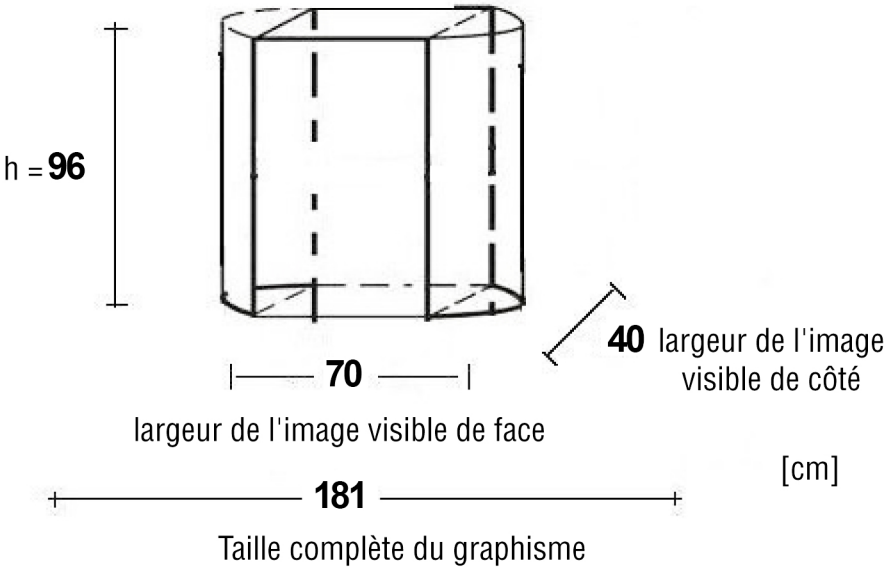
Taille de l'Image : 181 x 79.5 cm